ENJOY your spare time

SUNWIND

Compactflame

Gassovn infravarmer
Gasolkamin
Kaasulämmitin



BRUKSANVISNING

BRUKSANVISNING

KÄYT TÖOHJE

Art.nr: 425225

NORSK
Bruksanvisning……3-13

SVENSKA
Bruksanvisning……14-26

SUOMI
Käyttöohje……27-37

Tenneren krever ett AAA-batteri (LR03, 1,5 V).
(medfølger ikke)

Batteriet settes inn ved å skru av korken med gummihetten på tenneren.

Før du starter

- Før du utfører noen operasjon, les nøye gjennom følgende instruksjoner. OPPBEVAR DETTE HEFTET PÅ ET TRYGT STED FOR FREMTIDIG REFERANSE.
- Etter at emballasjen er fjernet, kontroller at apparatet er i god stand. Hvis du er i tvil, ikke bruk apparatet og returner det til forhandleren din.
- Emballasjen inneholder plast, skruer osv. som kan være farlige og derfor ikke bør være innen rekkevidde for barn.
- Denne ovn skal kun brukes med propangass (30mmb).
- Denne ovn er designet for oppvarming av rom i bolighus og hytter. Den er ikke egnet som hovedvarmekilde, men den egner seg godt som tilleggsvarme. Ovnen er ikke godkjent for bruk i offentlige bygg, skoler, barnehager, forsamlingslokaler etc.

Sikkerhetsadvarsler

- Gassflasker må oppbevares i henhold til gjeldende lover og regler.
- Ikke flytt ovnen med brenneren tent.
- Skru av gassen ved regulatoren før ovnen flyttes.
- Sjekk den fleksible slangen for sprekker jevnlig og minst hver gang du bytter flaske. Slangen bør skiftes minimum hvert 3 år.
- Bruk kun propan under lavt trykk (30mBar).
- Ikke plasser ovnen på eller nær en annen varmekilde.
- Ovnen driftes på LPG, ikke la den stå på kontinuerlig mer enn to timer av gangen.
- Ikke bruk ovnen i støvete miljøer eller i nærheten av brennbare gasser.
- Ikke tillatt å bruke i rom hvor personer sover, i forsamlingslokaler, overnattingssteder, sykehus og andre pleieinstitusjoner, omsorgsboliger, skoler, salgslokaler, lager, m.m. Må heller ikke brukes i kjeller, underetasje eller baderom. i fritidskjøretøy som campingvogner og bobiler.
- Ikke plasser ovnen under eller nær elektriske installasjoner.
- Ikke plasser ovnen nær stoler eller stoffer (duker eller gardiner).
- Ikke bruk ovnen utendørs da det er fare for at flammen blåser ut.
- Hvis ovnen lekker gass, skru av gassen ved regulatoren og kontakt din forhandler eller montør. Ikke forsøk å lokalisere lekkasjen ved hjelp av åpen flamme, bruk en blanding av vann og oppvaskmiddel og se etter bobler.
- Det kan oppstå brann hvis ovnen dekkes til eller kommer i kontakt med brennbare materialer som gardiner, duker, sengetøy eller lignende. HOLD OVNEN BORTE FRA BRENNBARE MATERIALER.
- Når ovnen ikke skal brukes over lengre tid, koble gassregulatoren fra gassflasken.
- Ikke forsøk å reparere eller modifisere ovnen, kontakt din forhandler for service.
- Rommet der apparatet installeres må ha tilstrekkelig luftgjennomstrømning for å sikre riktig ventilasjon og forbrenning. Det må være minst 100 cm² ventilasjon for å sikre luftfornyelse.

Sikkerhetsregler

- Ovnens front/topp blir svært varm under bruk, for å unngå brannskader ikke ta på ovnens front.
- Vend alltid ovnen inn mot rommets midtpunkt.
- Bruk bare ovnen i godt ventilerte rom.
- Ved første gangs bruk kan det komme noe brent lukt, dette er normalt og vil gi seg etter få minutter.
- Steng ventilen på regulatoren etter bruk.
- Hold barn og husdyr på sikker avstand.
- Ved gasslekkasje må tilleggsvarmeren slås av og gassflaskens ventil stenges ved hjelp av en våt klut eller mopp.
- Bruk aldri flamme for å kontrollere gasslekkasjer.
- Selv om gassflasken virker tom, kan det fortsatt være gass igjen. Transporter og oppbevar flasken forsvarlig.
- Apparatet må ikke plasseres rett under en stikkontakt.
- Ikke bruk varmeapparatet i nærheten av badekar, dusj eller svømmebasseng.
- Dette apparatet skal ikke brukes av barn under 8 år, eller av personer med redusert fysisk, sensorisk eller mental kapasitet, eller av personer med utilstrekkelig erfaring og kunnskap – med mindre de får veiledning eller tilsyn og forstår risikoen forbundet med bruken.
- Barn må ikke få leke med apparatet. Rengjøring og vedlikehold må ikke utføres av barn uten tilsyn.



Advarsel: MÅ IKKE DEKKES TIL
Dette symbolet øverst på enheten advarer brukeren om at varmeapparatet **IKKE MÅ DEKKES TIL** for å unngå overoppheting og brannfare.



FORSIKTIG: «HOT SURFACE» VARM OVERFLATE! IKKE BERØR!
Dette symbolet på enheten advarer brukeren om at denne delen av varmeapparatet **IKKE MÅ BERØRES** under bruk for å unngå forbrenning.

INSTALLASJON AV VARMEOVN:

1. Etter at varmeovnen er tatt ut av emballasjen, og montert (se egen veiledning lengre ned).
2. Plasser den fylte gassflasken i baksiden av varmeovnen (med ventilutløpet vendt utover hvor flasken har sideventil).
3. Skru riktig regulator på gassflaskens ventilutløp med klokken. Drei kun for hånd – ikke bruk skiftenøkkel. Skru til mutteren sitter helt fast. For husholdningsregulatorer (H) se egen instruksjon for montering av regulatorsett lengre ned.
4. **VIKTIG TEST for lekkasjer:**

Dette må utføres i et godt ventilert område, fritt for åpen ild eller andre tennkilder. Når regulatoren er koblet til flasken, åpne ventilventilen 1 og ½ omdreining mot klokken. Pensle alle slange- og rørforbindelser til gassventilen, tilkoblingen mellom regulator og sylinder, og gassventilen med en 50:50 blanding av såpevann og vann. Hvis det dannes bobler, indikerer det en lekkasje.
Dersom lekkasje oppdages, steng sylinderens ventil (med klokken), koble fra regulatoren og flytt flasken til et kjølig, godt ventilert område utendørs. Kontakt din forhandler eller gassleverandør for hjelp.

IKKE BRUK VARMEOVNEN VED GASSLEKKASJE.
IKKE BRUK ÅPEN ILD TIL Å SJEKKE FOR LEKKASJER.
IKKE BRUK ELEKTRISKE APPARATER I NÆRHETEN VED GASSLEKKASJE.

5. Når lekkasjetesten er utført tilfredsstillende, monter bakpanelet på varmeovnen. Det kan være nødvendig å vri litt på flasken for å få regulator og slange til å passe uten å knekke slangen.

Merk: Varmeovnen inneholder flere sikkerhetsfunksjoner som automatisk slår av enheten under utrygge forhold. Ved utilsiktet flammebrudd vil apparatet automatisk slå seg av. Enheten vil også slå seg av dersom den velter. Sett varmeovnen oppreist, kontroller for synlige skader og vent 5–10 minutter før du forsøker å tenne den på nytt. Sikkerhetsfunksjonen kan også aktiveres ved slag eller støt.

VED GASSLEKKASJE:

• Steng straks gassflaskens ventil hvis du merker gasslukt.
• Slukk åpen ild.
• Ikke forsøk å slå på apparatet igjen.
• Ikke berør noen elektriske brytere.
• Ikke bruk telefon i boligen.
• Kontakt gassleverandøren, vårt kundesenter eller forhandler og følg deres instruksjoner.

TEKNISKE SPESIFIKASJONER:

- Gass: LPG (Flytende petroleumsgass G 30)
- Gasstrykk: 28 til 30 mbar
- Kategori: 13+
- Nominell effekt (maks): 4,2 kW – 305 g/h
- Gjennomsnittlig effekt: 2,8 kW – 205 g/h
- Minimum effekt: 1,6 kW – 117 g/h
- 3 dyser med diameter 0,57 mm

- Tenningssystem: Piezo-elektrisk batteritenning
- Sikkerhetsanordning (ODS): 1112A
- Gassflaske: Maks 15 kg

INSTALLASJONSINSTRUKSJONER:
• Ta apparatet ut av emballasjen.
• Monter delene i henhold til illustrasjonene vist lengre ned.
• Sett sammen panelene med de medfølgende skruene.
• Still kontrollknappen på (O) eller AV-posisjon.
• Monter gasslangen til apparatets tilkobling og fest med klemme.
• Bruk en regulator med fast innstilling på 28–30 mbar og en gjennomstrømning på min 1000–1500 g/h.
• Monter den andre enden av gasslangen til regulatorens uttak og fest med klemme. Slangen skal være 0,50 til 1,00 meter lang.
• Monter regulatoren på gassflasken (15 kg) og stram godt til.
• Åpne flaskens ventil og kontroller for lekkasjer med såpevann.

BRUKSANVISNING FOR VARMEOVN:
Varmeovnen kan stilles inn på tre ulike nivåer: 1–LAV, 2–MIDDELS og 3–HØY.
Tenningsmetode: piezo-elektrisk batteritenning.
• Åpne ventilen på gassflasken.
• Trykk ned og vri kontrollknappen til posisjon 1–LAV og hold i 10 sekunder.
• Mens du fortsatt holder knappen inne, trykk én eller to ganger på tenneknappen til pilotflammen (nederst på brenneren) tennes. Fortsett å holde inne knappen i ytterligere 10–15 sekunder.
• Slipp knappen – hvis pilotflammen slukker, gjenta prosedyren ovenfor.

Kontrollpanelet

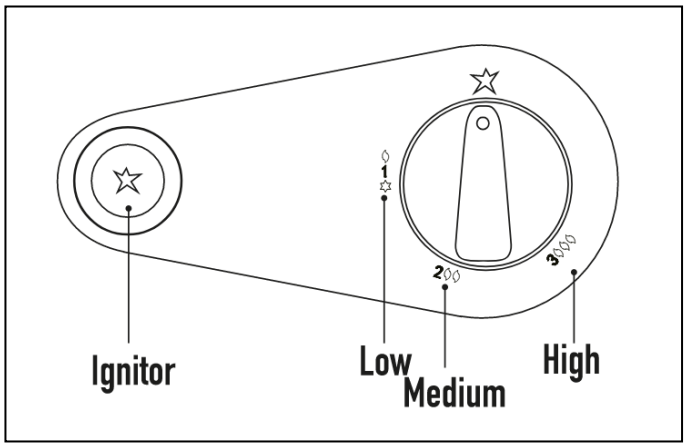

Merk: Når varmeovnen tennes for aller første gang, kan det være nødvendig å holde kontrollknappen inne litt lenger for å la gassen strømme til pilotflammen.
Når varmeovnen er tent på innstilling **1–LAV**, vil det å vri kontrollknappen videre til **2–MIDDELS** eller **3–HØY** tenne henholdsvis den andre og tredje varmeflaten.

For å slå av varmeovnen:
Vri kontrollknappen tilbake til **AV**-posisjon, og steng gassflaskens ventil helt (med klokken).
Varmeovnen kan kun slås av ved å stenge ventilventilen på gassflasken. Den kan **ikke** slås av kun med kontrollknappen.

BYTTE AV GASSFLASKE:
Steng flaskens ventil helt (med klokken), og la ovnen avkjøles helt før du fjerner og bytter gassflasken.
Ikke forsøk å fjerne regulatoren mens varmeovnen fortsatt er i bruk.

PLASSERING AV VARMEOVN MED GASS:
• Denne varmeovnen er beregnet for plassering på gulvet, og må stå et stykke fra veggene. Når ovnen er i bruk, skal den alltid rettes mot midten av rommet.
• Sørg for å fjerne alle brennbare materialer i nærheten av varmeovnen.
• Avstand til vegger må være minst **0,5 meter**.
• Fronten av enheten må ha en **minstefrihet på 2 meter**.

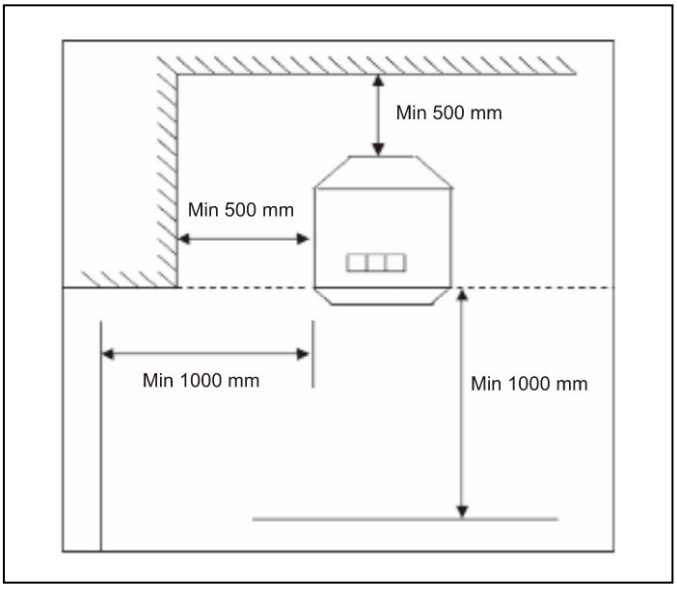

BYTTE AV GASSFLASKE:
• Gassflasken må byttes i et ikke-brennbart, godt ventilert rom. Apparatet må være slått av.
• Lukk flaskens ventil.
• Koble fra og fjern regulatoren fra flasken.
• Bytt den tomme flasken med en full gassflaske. Kontroller at pakningen er i god stand, og at slangen ikke er bøyd, klemt eller i kontakt med varme deler av apparatet.
• Åpne flaskens ventil forsiktig og kontroller for lekkasjer med såpevann (det må ikke være bobler).
• Ved lekkasje (bobler): lukk flaskens ventil og fjern lekkasjen. Hvis du ikke klarer det, kontakt en kvalifisert tekniker.

VENTILASJON:
Gassvarmeren bruker oksygen når den er i drift. Det er derfor viktig å ha god

ventilasjon i rommet hvor den brukes. Dette sikrer fjerning av forbrenningsgasser og fornyelse av luften. Riktig ventilasjon reduserer også risikoen for kondens.

TABELL – MINIMUM ROMVOLUM OG VENTILASJON:

Romvolum	Ventilasjonskrav
84 m³	For minimum effekt
105 m³	For maksimal effekt

VED PROBLEMER:

De tre vanligste problemene med gassvarmere er gasslekkasje, feil gasstrykk og smuss.

• **Sjekk for lekkasjer:** Lekkasjer kan oppstå under transport eller installasjon. Påfør såpevann på koblinger – bobler indikerer lekkasje.

• **Dårlig gasstrykk:** For høyt trykk kan skade apparatet, for lavt trykk hindrer korrekt drift. Kontakt gassleverandøren hvis trykket ikke kan verifiseres.
• **Støv og smuss:** Enheten krever noe vedlikehold. Hvis gnisten ikke holder seg eller én side er mørkere, trenger ovnen rengjøring. Ikke demonter termoelementet eller piloten. Kontakt eventuelt kundeservice.

TEKNISK STØTTE:

Ovnen tenner ikke:
• Kontroller at gassflasken er full.
• Kontroller at regulatoren er riktig montert og at flaskens ventil er åpen.
• Kontroller at instruksjonene følges korrekt.

Hvis problemet oppstår etter bytte av flaske:
• Det kan være luft i flasken. Hold kontrollknappen inne lenger til pilot- og hovedbrenner tenner. Still inn på 3–HØY.
• Flasken kan være for kald. La den få romtemperatur før du prøver igjen.

Ovnen slår seg av av seg selv:
• Hvis den stopper etter kontinuerlig bruk, prøv igjen i henhold til bruksanvisningen.
• Hvis den stopper etter ca. 30 minutter, er rommet trolig dårlig ventilert. Åpne et vindu eller en dør og tenn ovnen på nytt.
• Ikke slå eller flytt varmeovnen mens den er i drift – veltbryteren kan slå den av.

VEDLIKEHOLD OG RENGJØRING:

• Før rengjøring, sørg for at gassen er avstengt og at ovnen er avkjølt. Ikke rengjør mens ovnen er i bruk.
• Enheten bør kontrolleres årlig av kvalifisert tekniker for sikker drift.
• Ved feil – slutt å bruke ovnen og kontakt forhandleren din.
• Rengjør jevnlig ytre deler og oppbevaringsområdet for å fjerne støv og smuss fra keramiske overflater.
• Ikke bruk slipemidler ved rengjøring.
• Sjekk pilotflammen mens enheten er i bruk. Den skal brenne jevnt. Hvis den blafrer eller er gul, må ovnen kontrolleres.

• Bruk kun originale reservedeler. Feil eller uoriginale deler kan være farlige og ugyldiggjøre garantien.

Når ovnen ikke er i bruk:

Vi anbefaler å dekke den til eller oppbevare den i originalemballasjen for å minimere støvansamling.

OPPBEVARING:

Dersom du ikke skal bruke ovnen over lengre tid, følg disse instruksjonene:

• Steng flaskens ventil og koble regulatoren fra flasken.

• Oppbevar flasken i et godt ventilert rom, borte fra brennbare eller eksplosive materialer – helst utendørs. Aldri oppbevar flasker i kjeller eller loft.

• Ovnen bør oppbevares tørt og støvfritt (helst i originalemballasjen).

Montering av ovnen

Disse panelene monteres sammen under installasjonen i henhold til bruksanvisningen. Husk å bruke medfølgende skruer for å sikre delene forsvarlig.

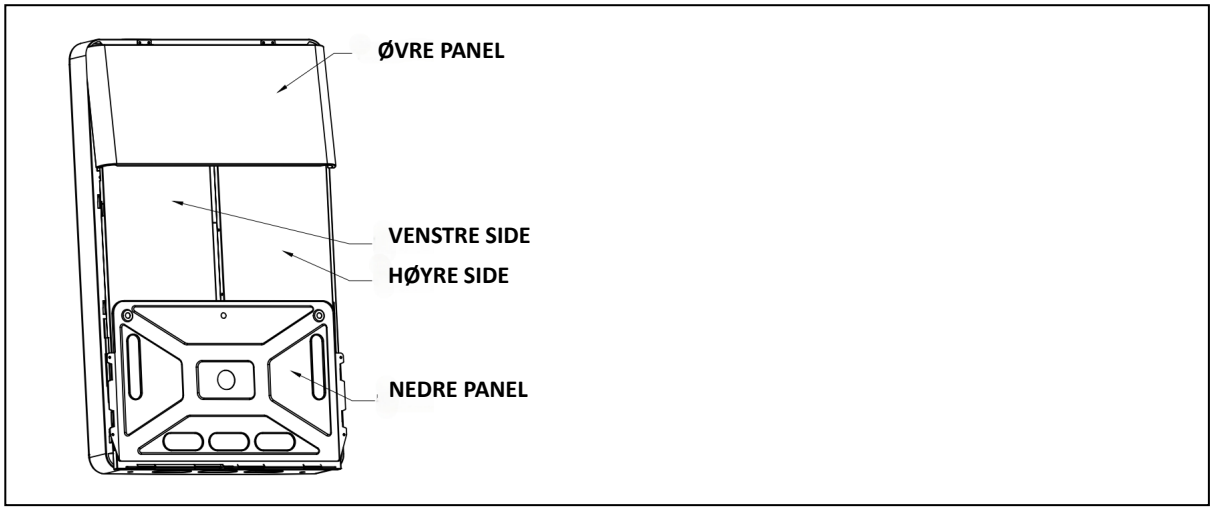

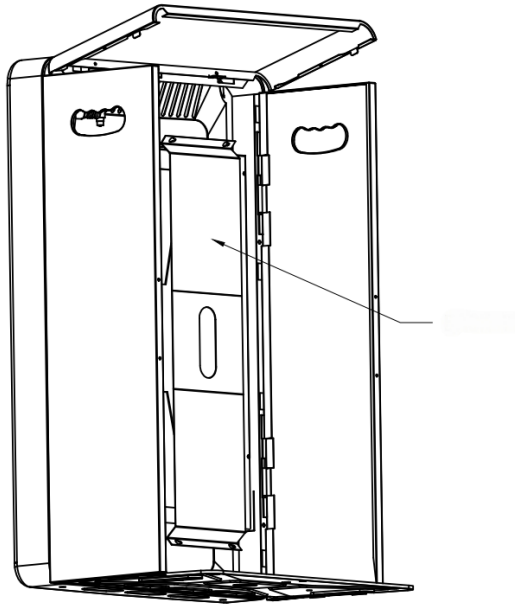

- 13 stk skruer
- 5 stk hjul (med bremser)
- 1 stk skrutrekker
- 1 stk skiftenøkkel

TA UT VARMEOVNEN FRA EMBALLASJEN

Finn frem delene og brett ut sideplatene

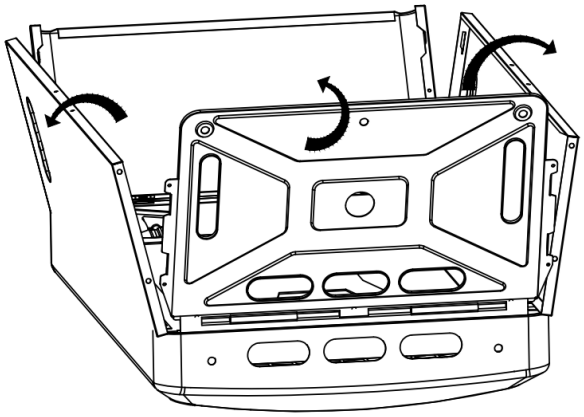

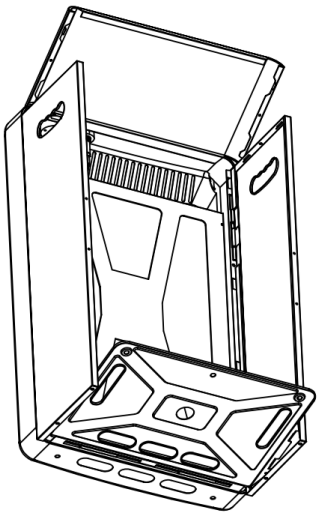

JUSTER POSISJONEN, OG FEST VENSTRE SIDE, HØYRE SIDE OG BUNNPANELET

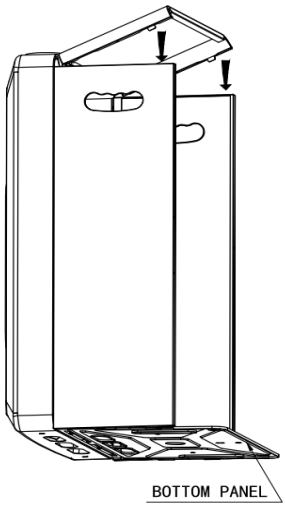

SKYV DET ØVRE PANELET PÅ PLASS ØVERST PÅ VARMEOVNEN, OG JUSTER POSISJONEN.

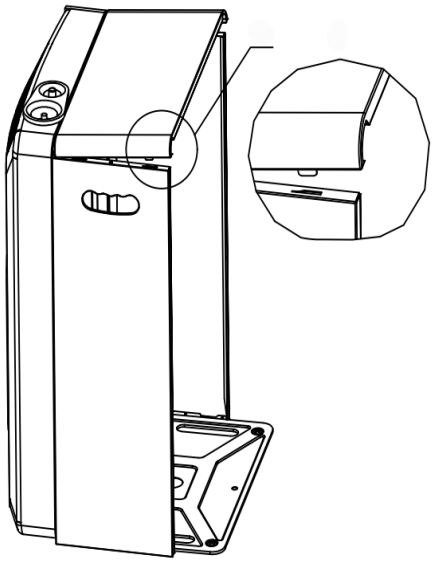

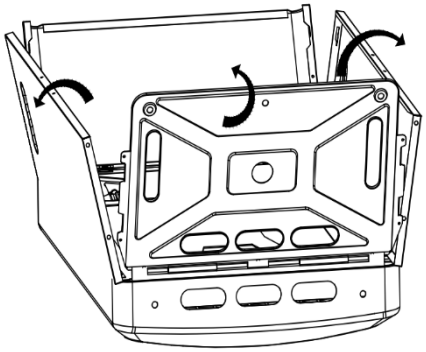

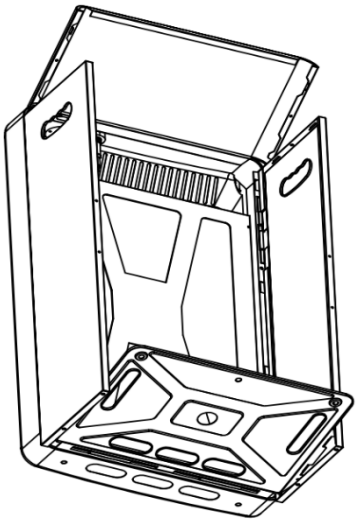

TA UT SKRUENE FRA EMBALLASJEN, FEST SKRUENE (TOTALT 13 STK) I HENHOLD TIL BILDET. DERETTER MONTERES BAKPANELET OG SKRUENE STRAMMES.

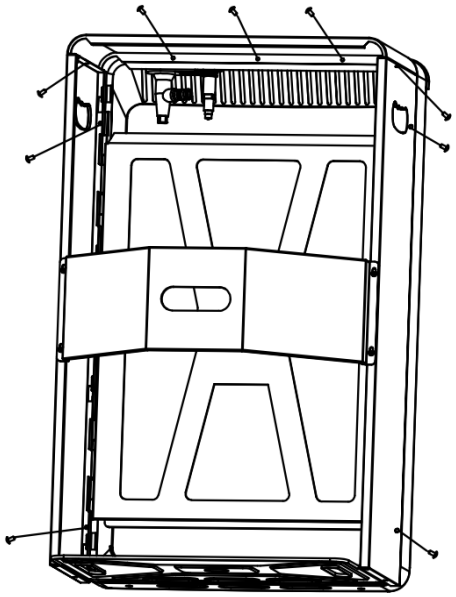

TA UT HJULENE FRA FORPAKNINGEN, BRUK MUTRENE TIL Å FESTE HJULENE TIL BUNNPANELET (TOTALT 5 STK).

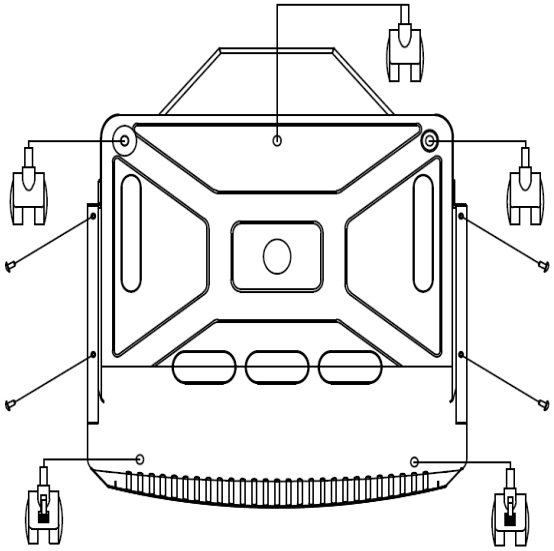

Montering av gassregulatorsett (medfølger ikke)

1. Gassregulatoren skal monteres på ovnen ved hjelp av gasslange og slangeklemmer før du monterer den på gassflasken.
2. Gassregulatoren (Fig 1 del 1) festes på gasslangen (Fig 1 del 3) med slangeklemme (Fig 1 del 4).
3. Tenneren krever ett AAA-batteri (LR03, 1,5 V). Skru av korken med gummihetten på tenneren og sett batteriet i batteriholderen.
4. Gassregulatoren monteres på gassflasken ved å løfte opp låseringen (Fig 1 del 5) slik som vist på Fig 2 og presses ned på gassflaskens ventil. Når gassregulatoren er helt nede låses den ved å presse ned låseringen slik som vist i Fig 3.
5. Gassen settes på ved å vippe over hendelen (Fig 1 del 2) på gassregulatoren slik at flammetegnet kommer til syne. På noen typer regulatorer er hendelen på siden.

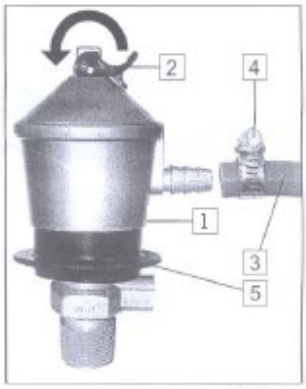

FIG 1

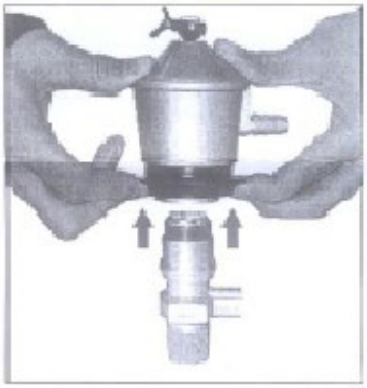
FIG 2


FIG 3

6. Hvis du får problemer med tilkoblingen kontakt din forhandler.
7. For å skru av gassen vipp over hendelen på toppen av regulatoren. Forsøk aldri å skru av gassen ved å løsne gassregulatoren fra flasken.
8. Etter at gassregulatoren har blitt montert og gassflasken satt på plass bak i ovnen settes bakdekslet på plass og festes med de to tommelskruene.

ADVARSEL:
Hvis ovnen fortsetter å brenne etter at ventilen på gassregulatoren er blitt stengt må

ikke gassregulatoren løsnes fra gassflasken, kontakt din forhandler snarest.

TIPS:
Hvis batteritenningen ikke fungerer fordi batteriet er flatt, kan ovnen tennes med en lang lighter eller fyrstikk. Følg samme prosedyre som beskrevet over,men punktet der gnistenner skal holdes inntrykket erstattes med at man tenner pilotflammen med tennstikk/lighter.

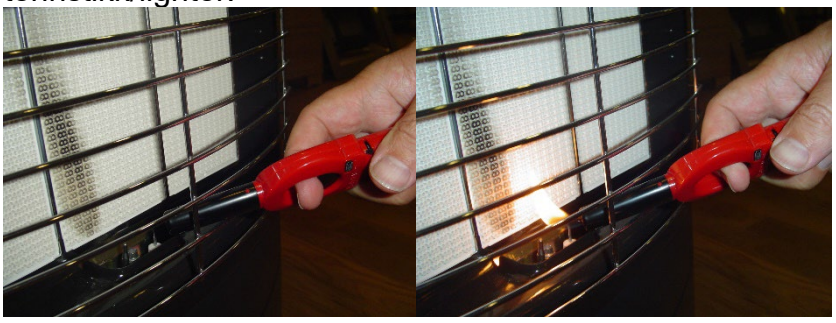

Tändaren kräver ett AAA-batteri (LR03, 1,5 V).
(ingår ej)

Skruva loss locket med gummihättan på tändaren och sätt i batteriet.

Innan du börjar

• Läs följande instruktioner noggrant innan du utför någon åtgärd.
FÖRVARA DENNA HÄFTE PÅ ETT SÄKERT PLATS FÖR FRAMTIDA REFERENS.
• Kontrollera att apparaten är i gott skick efter att du tagit bort förpackningen. Om du är osäker, använd inte apparaten och returnera den till din återförsäljare.
• Förpackningen innehåller plast, skruvar etc. som kan vara farliga och bör därför inte förvaras utom räckhåll för barn.
• Denna kamin bör endast användas med gasol (30 mb).
• Denna kamin är avsedd för uppvärmning av rum i bostadshus och stugor. Den är inte lämplig som huvudvärmekälla, men den är väl lämpad som tillskottsvärme. Kaminen är inte godkänd för användning i offentliga byggnader, skolor, förskolor, samlingslokaler etc.

Sökerhetsföreskrifter

• Gasflaskor ska förvaras i enlighet med gällande lagar och förordningar.
• Flytta inte kaminen med brännaren tänd.
• Stäng av gasen på regulatorn innan du flyttar kaminen.
• Kontrollera den flexibla slangen regelbundet och åtminstone varje gång du byter flaska. Slangen bör bytas ut minst vart tredje år.
• Använd endast gasol under lågt tryck (30 mBar).
• Placera inte kaminen på eller nära en annan värmekälla.
• Kaminen drivs med gasol, låt den inte vara påslagen kontinuerligt i mer än två timmar åt gången.
• Använd inte kaminen i dammiga miljöer eller nära brandfarliga gaser.
• Ej tillåten för användning i rum där människor sover, i samlingslokaler, boenden, sjukhus och andra vårdinrättningar, vårdhem, skolor, försäljningslokaler, lager etc. Använd inte heller i källare, källare eller badrum. i fritidsfordon som husvagnar och husbilar.
• Placera inte kaminen under eller nära elektriska installationer.
• Placera inte kaminen nära soffor eller tyger (dukar eller gardiner).
• Använd inte kaminen utomhus eftersom det finns risk för att lågan slår ut.
• Om kaminen läcker gas, stäng av gasen vid regulatorn och kontakta din återförsäljare eller installatör. Försök inte att lokalisera läckan med öppen låga, använd en blandning av vatten och diskmedel och leta efter bubblor.
• Brand kan uppstå om kaminen täcks över eller kommer i kontakt med brandfarliga material som gardiner, dukar, sängkläder eller liknande. HÅLL UGNEN BORT FRÅN BRANDFARLIGA MATERIAL.
• När kaminen inte ska användas under en längre tid, koppla bort gasregulatorn från gasflaskan.
• Försök inte att reparera eller modifiera kaminen, kontakta din återförsäljare för service.
• Rummet där apparaten är installerad måste ha tillräckligt luftflöde för att säkerställa

korrekt ventilation och förbränning. Det måste finnas minst 100 cm² ventilation för att säkerställa luftåtervinning.

Säkerhetsregler

• Kaminens framsida/topp blir mycket varm under användning, för att undvika brännskador, rör inte vid kaminens framsida.
• Rikta alltid kaminen mot mitten av rummet.
• Använd endast kaminen i välventilerade rum.
• Vid första användningen kan det förekomma en lätt bränd lukt, detta är normalt och försvinner efter några minuter.
• Stäng ventilen på regulatorn efter användning.
• Håll barn och husdjur på säkert avstånd.
• Vid gasläckage måste tillsatsvärmaren stängas av och gasflaskventilen stängas med en våt trasa eller mopp.
• Använd aldrig en låga för att kontrollera gasläckor.
• Även om gasflaskan ser tom ut kan det fortfarande finnas gas kvar. Transportera och förvara flaskan säkert.
• Apparaten får inte placeras direkt under ett uttag.
• Använd inte värmaren nära badkar, dusch eller simbassäng.
• Denna apparat är inte avsedd att användas av barn under 8 år eller av personer med nedsatt fysisk, sensorisk eller mental förmåga, eller bristande erfarenhet och kunskap, såvida de inte har fått handledning eller instruktioner om hur apparaten används på ett säkert sätt och förstår de risker som är förknippade med det.
• Barn får inte tillåtas leka med apparaten. Rengöring och underhåll får inte utföras av barn utan tillsyn.



Varning: Får ej övertäckas
Denna symbol på enhetens ovansida varnar användaren för att värmaren INTE FÅR TÄCKAS för att undvika överhettning och brandrisk.



OBS!: «HOT SURFACE» VARM ÖVERDEL! RÖR EJ!
Denna symbol på enheten varnar användaren att denna del av värmaren INTE FÅR RÖRAS under användning för att undvika brännskador.

AVINSTALLATION AV KAMIN:
1. Efter att värmaren har tagits ur förpackningen och installerats (se separata instruktioner nedan).
2. Placera den fyllda gasflaskan på baksidan av värmaren (med ventilutloppet utåt).
3. Skruva fast rätt regulator på gasflaskans ventilutlopp. Vrid endast för hand – använd inte skiftnyckel. Skruva tills muttern är helt åtdragen. För hushållsregulatorer (H), se separata instruktioner för installation av regulatorsetet längre ner.
4. VIKTIGT TEST för läckage:
Detta måste göras i ett välventilerat utrymme, fritt från öppen låga eller andra antändningskällor. När regulatorn är ansluten till cylindern, öppna ventilen 1 och ½ varv moturs.
Borsta alla slang- och röranslutningar till gasventilen, anslutningen mellan regulatorn och cylindern, samt gasventilen med en 50:50 blandning av tvålvatten och vatten. Om det bildas bubblor tyder det på en läcka.
Om en läcka upptäcks, stäng cylinderventilen (medurs), koppla loss regulatorn och flytta cylindern till ett svalt, välventilerat utrymme utomhus. Kontakta din återförsäljare eller gasleverantör för hjälp.

ANVÄND INTE VÄRMARE OM DET FINNS EN GASLÄCKAGE.
ANVÄND INTE ÖPPEN ELD FÖR ATT KONTROLLERA LÄCKOR.
ANVÄND INTE ELEKTRISKA APPARATER NÄRA EN GASLÄCKA.
5 När läckagetestet har utförts tillfredsställande, montera bakpanelen på värmaren. Det kan vara nödvändigt att vrida flaskan något för att få regulatorn och slangen att passa utan att böja slangen.

OBS: Värmaren har flera säkerhetsfunktioner som automatiskt stänger av enheten under osäkra förhållanden. Vid oavsiktligt lågavbrott stängs apparaten av automatiskt. Enheten stängs också av om den välter. Placera värmaren upprätt, kontrollera om det finns synliga skador och vänta 5–10 minuter innan du försöker tända den igen. Säkerhetsfunktionen kan också aktiveras vid slag eller stöt.

VID GASLÄCKAGE:
• Stäng gasflaskans ventil omedelbart om du märker gaslukt.
• Släck öppen låga.
• Försök inte att starta på apparaten igen.
• Rör inte några elektriska brytare.
• Använd inte telefonen i hemmet.
• Kontakta din gasleverantör, vår kundtjänst eller återförsäljare och följ deras instruktioner.

TEKNISKA SPECIFIKATIONER:
• Gas: LPG (Flyttande petroleumgas G 30)
• Gastryck: 28 till 30 mbar
• Kategori: 13+
• Nominell effekt (max): 4,2 kW – 305 g/h
• Genomsnittlig effekt: 2,8 kW – 205 g/h
• Minsta effekt: 1,6 kW – 117 g/h
• 3 munstycken med en diameter på 0,57 mm
• Tändningssystem: Piezoelektrisk batteritändning
• Säkerhetsanordning (ODS): 1112A
• Gasflaska: Max 15 kg

INSTALLATIONSINSTRUKTIONER:
• Ta ut apparaten ur förpackningen.
• Montera delarna enligt illustrationerna nedan.
• Montera panelerna med de medföljande skruvarna.
• Ställ in kontrollvredet på (O) eller AV-läget.
• Anslut gasslangen till apparatens anslutning och säkra den med en klämma.
• Använd en regulator med en fast inställning på 28–30 mbar och ett flöde på minst 1000–1500 g/h.
• Anslut den andra änden av gasslangen till regulatorns utlopp och säkra den med en klämma. Slangen måste vara 0,50 till 1,00 meter lång.
• Montera regulatorn på gasflaskan (15 kg) och dra åt ordentligt.
• Öppna flaskventilen och kontrollera om det finns läckor med tvålvatten.

BRUKSANVISNING FÖR KAMIN:
Värmaren kan ställas in på tre olika nivåer: 1–LÅG, 2–MEDEL och 3–HÖG.
Tändningsmetod: Batteritändning.
• Öppna ventilen på gasflaskan.
• Tryck ner och vrid kontrollvredet till läge 1–LOW och håll det intryckt i 10 sekunder.
• Medan du fortfarande håller vredet nedtryckt, tryck på tändningsknappen en eller två gånger tills pilotlågan (längst ner på brännaren) tänds. Fortsätt att hålla vredet intryckt i ytterligare 10–15 sekunder.

• Släpp vredet – om pilotlågan slocknar, upprepa ovanstående procedur.

Kontrollpanel

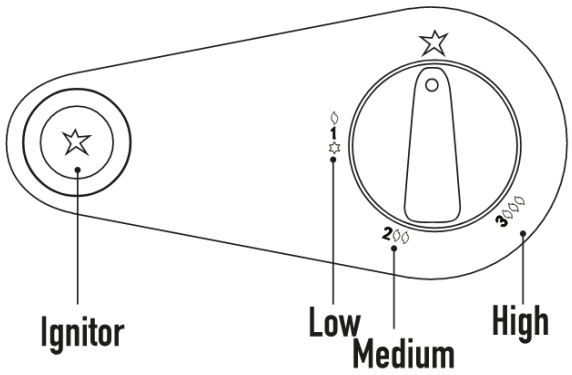

Obs: När du tänder värmaren för allra första gången kan det vara nödvändigt att hålla in kontrollvredet lite längre för att gasen ska kunna flöda till pilotlågan. När värmaren är påslagen på inställning 1–LÅG, vrider du kontrollvredet ytterligare till 2–MELLAN eller 3–HÖG för att slå på den andra respektive tredje värmeytan.
För att stänga av värmaren:
Vrid tillbaka kontrollvredet till OFF-läget och stäng gasflaskventilen helt (medurs).
Värmaren kan endast stängas av genom att stänga ventilen på gasflaskan. Den kan inte stängas av enbart med kontrollknappen.

BYTE AV GASFLASKA:
Stäng gasflaskventilen helt (medurs) och låt kaminen svalna helt innan du tar bort och sätter tillbaka gasflaskan.
Försök inte ta bort regulatorn medan värmaren fortfarande är i bruk.

PLACERING AV GASOLKAMIN:
• Denna värmare är avsedd för placering på golvet och får ej placeras nära väggar. När kaminen används ska den alltid vara riktad mot mitten av rummet.
• Se till att ta bort allt brandfarligt material i närheten av värmaren.
• Avstånd till väggar måste vara minst 0,5 meter.
• Framsidan av enheten måste ha ett minsta fritt utrymme på 2 meter

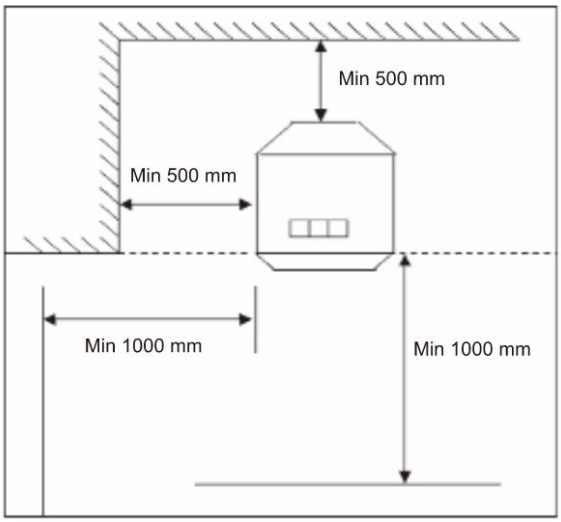

BYTE AV GASFLASKA:
• Gasflaskan måste bytas ut i ett icke-brandfarligt, välventilerat rum. Kaminen måste vara avstängd.
• Stäng flaskventilen.
• Koppla bort och ta bort regulatorn från flaskan.
• Byt ut den tomma gasflaskan mot en full gasflaska. Kontrollera att packningen är i gott skick och att slangen inte är böjd, klämd eller i kontakt med apparatens heta delar.
• Öppna försiktigt flaskventilen och kontrollera om det finns läckor med tvålvatten (det ska inte finnas några bubblor).
• Vid läckage (bubblor): stäng flaskventilen och åtgärda läckaget. Om du inte kan göra det, kontakta en kvalificerad tekniker.

VENTILATION:
Gasvärmaren använder syre under drift. Det är därför viktigt att ha god ventilation i rummet där den används. Detta säkerställer bortförande av förbränningsgaser och förnyelse av luften. Korrekt ventilation minskar också risken för kondens.
TABELL – MINIMUM RUMSMVOLYM OCH VENTILATION:

Rumsvolym	Ventilationskrav
84 m³	Vid minimum effekt
105 m³	Vid maximal effekt

VID PROBLEM:
De tre vanligaste problemen med gasvärmare är gasläckor, felaktigt gastryck och smuts.

• **Kontrollera om det finns läckor:** Läckor kan uppstå under transport eller installation. Applicera tvålvatten på anslutningarna – bubblor tyder på läckage.

• **Dåligt gastryck**: För högt tryck kan skada apparaten, för lågt tryck förhindrar korrekt funktion. Kontakta din gasleverantör om trycket inte kan verifieras.
• **Damm och smuts**: Enheten kräver visst underhåll. Om gnistan inte stannar eller

om ena sidan är mörkare behöver kaminen rengöras. Demontera inte termoelementet eller pilotventilen. Kontakta kundtjänst vid behov.

TEKNISK SUPPORT – INNAN DU RINGER:

Kaminen tänds inte:

• Kontrollera att gasflaskan är full.
• Kontrollera att regulatorn är korrekt installerad och att cylinderventilen är öppen.
• Kontrollera att instruktionerna följs korrekt.

Om problemet uppstår efter att du bytt flaska:

• Det kan finnas luft i flaskan. Håll kontrollvredet nere längre tills pilot- och huvudbrännaren tänds. Ställ in på 3–HÖG.
• Flaskan kan vara för kall. Låt den uppnå rumstemperatur innan du försöker igen.

Kaminen stängs av av sig själv:

• Om den stannar efter kontinuerlig användning, försök igen enligt bruksanvisningen.
• Om den stannar efter ca. 30 minuter är rummet förmodligen dåligt ventilerat. Öppna ett fönster eller en dörr och tänd spisen igen.
• Stöt inte på eller flytta värmaren medan den är igång – tippskyddet kan stänga av den.

UNDERHÅLL OCH RENGÖRNING:

• Se till att gasen är avstängd och att kaminen har svalnat innan rengöring. Rengör inte medan kaminen är i bruk.
• Enheten bör kontrolleras årligen av en kvalificerad tekniker för säker drift.
• Vid fel – sluta använda ugnen och kontakta din återförsäljare.
• Rengör regelbundet utsidan och förvaringsutrymmet för att avlägsna damm och smuts från keramiska ytor.
• Använd inte slipmedel vid rengöring.
• Kontrollera pilotlågan medan enheten är i bruk. Det ska brinna jämnt. Om den flimrar eller är gul behöver ugnen kontrolleras.
• Använd endast originalreservdelar. Felaktiga eller icke-originaldelar kan vara farliga och ogiltigförklara garantin.

När kaminen inte används:

Vi rekommenderar att täcka över den eller förvara den i originalförpackningen för att minimera dammansamling.

FÖRVARING:

Om du inte ska använda kaMINen under en längre tid, följ dessa instruktioner:

• Stäng flaskans ventil och koppla bort regulatorn från flaskan.
• Förvara flaskan i ett välventilerat utrymme, borta från brandfarliga eller explosiva material – helst utomhus. Förvara aldrig flaskor i källare eller på vinden.
• Kaminen ska förvaras torrt och dammfritt (helst i originalförpackningen).

Montera kaminen

Dessa paneler monteras ihop under installationen enligt instruktionerna. Kom ihåg att använda de medföljande skruvarna för att fästa delarna ordentligt.

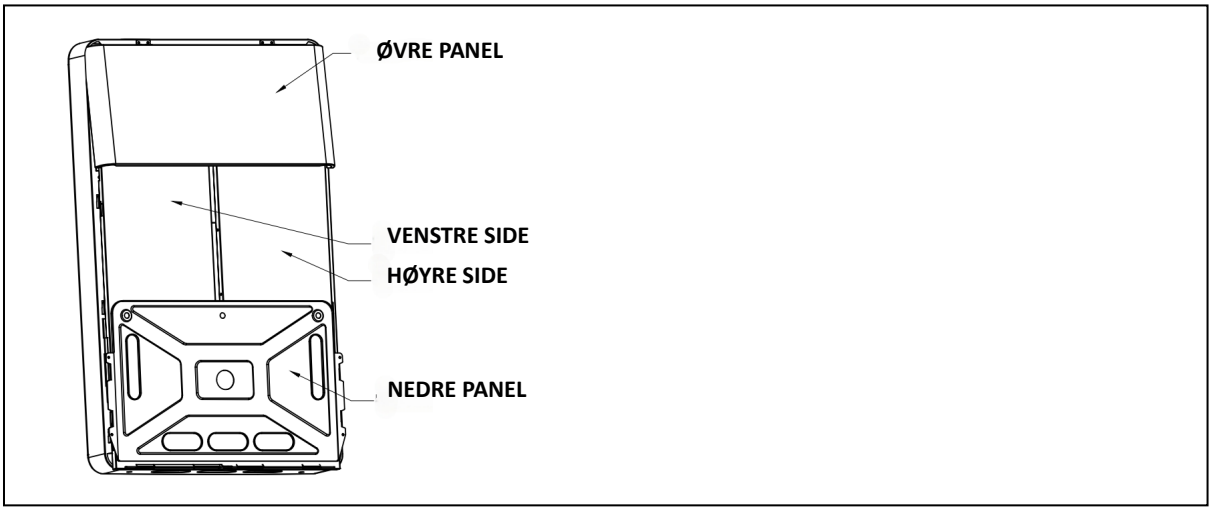

Övre panel

Vänster sida

Höger sida

Nederdel

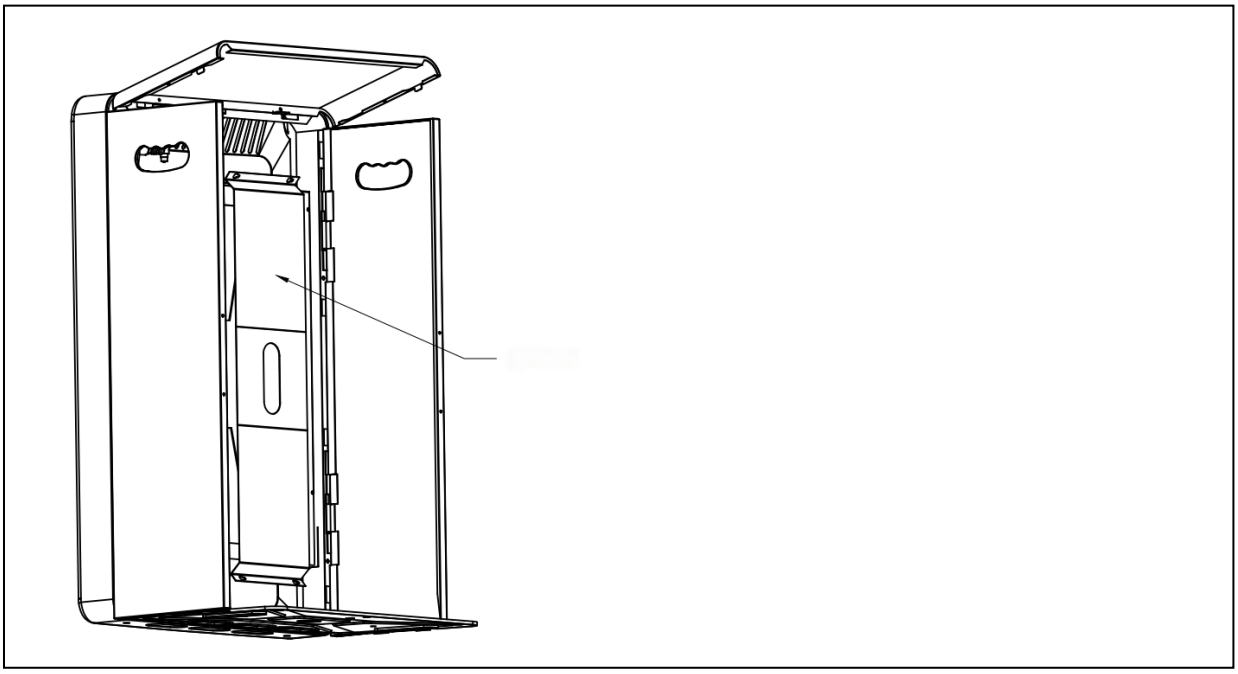

- 13 stk skruvar
- 5 stk hjul (med bromsar)
- 1 stk skruvmejsel
- 1 stk skiftnyckel

AVEMBALLERA KAMINEN

Hitta delarna och vik ut sidopanelerna

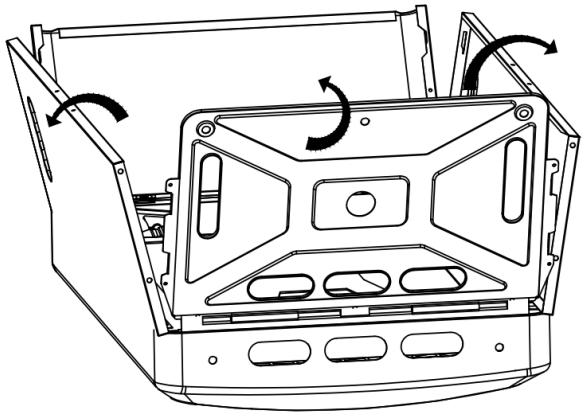

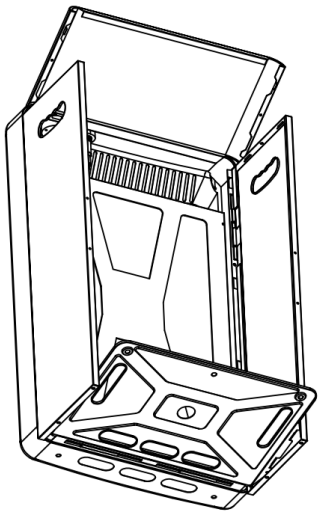

JUSTERA POSITIONEN OCH FÄST VÄNSTER SIDA, HÖGER SIDA OCH DEN UNDRE PANELEN

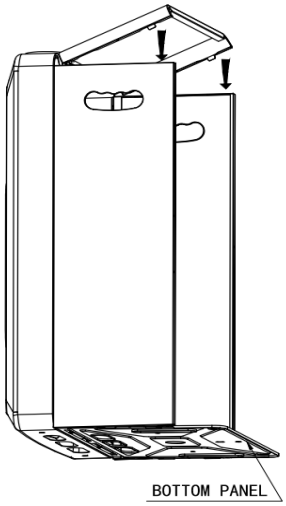

SKJUT DEN ÖVRE PANELEN PÅ PLATS PÅ VÄRMARENS TOPP OCH JUSTERA POSITIONEN.

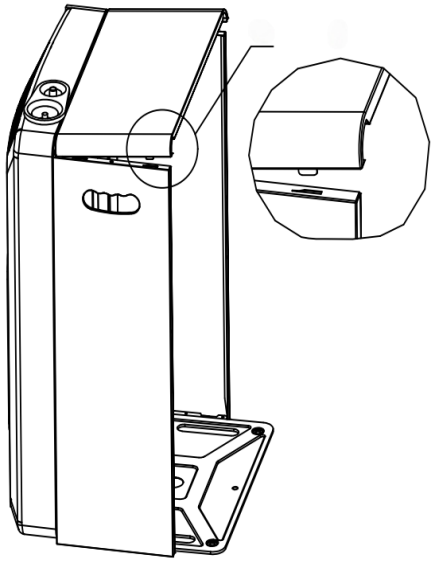

TA FRAM SKRUVARNA UR FÖRPACKNINGEN, FÄST SKRUVARNA (TOTALT 13 ST) ENLIGT BILDEN. MONTERA SEDAN BAKSIDAN OCH DRA ÅT SKRUVARNA.

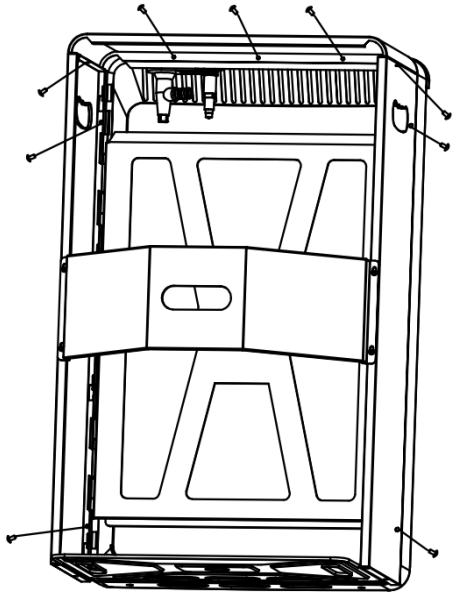

TA UT HJULEN UR FÖRPACKNINGEN, ANVÄND MUTTRARNA FÖR ATT FÄSTA HJULEN PÅ BOTTENPANELEN (TOTALT 5 ST).

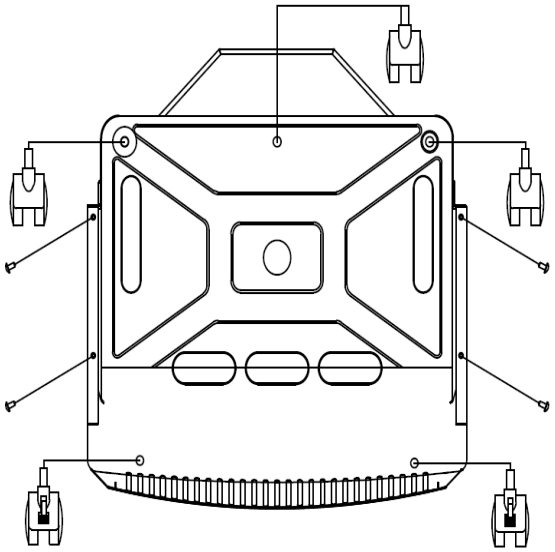

Montering av gasregulatorset (medföljer ej)

1. Gasregulatorn ska monteras på kaminen med hjälp av gasslangen och slangklämmorna innan den monteras på gasflaskan.
2. Gasslangen ska fästas vid regulator och kamin med slangklämmor.
3. Tändaren kräver ett AAA-batteri (LR03, 1,5 V). Skruva loss locket med gummihättan på tändaren och sätt batteriet i batterihållaren.
4. Gasregulatorn monteras på gasflaskan genom att skruva fast regulatorn på gasolflaskan (moturs)
5. Slå på gasen genom att öppna gaskranen på flaskan. (moturs).



6. Om du upplever problem med anslutningen, kontakta din återförsäljare.

7. För att stänga av gasen, stäng gaskranen på gasflaskan. Försök aldrig stänga av gasen genom att lossa gasregulatorn från flaskan.

8. När gasregulatorn har installerats och gasflaskan har placerats på plats på baksidan av kaminen, sätt tillbaka bakkåpan och fäst den med de två tumskruvarna.

VARNING:

Om spisen fortsätter att brinna efter att ventilen på gasregulatorn har stängts, lossa inte gasregulatorn från gasflaskan; kontakta din återförsäljare så snart som möjligt.

TIPS:
Om batteritändningen inte fungerar på grund av att batteriet är urladdat kan kaminen tändas med en lång tändare eller tändsticka. Följ samma procedur som beskrivits ovan, men ersätt punkten där gnisttändaren används med att tända pilotlågan med en tändsticka/tändare.

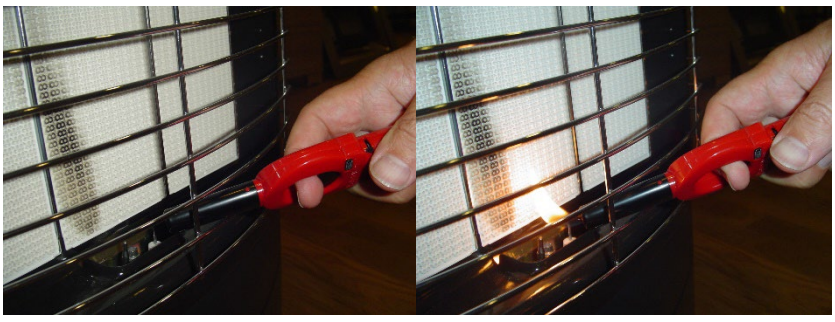

Sytytin tarvitsee yhden AAA-pariston (LR03, 1,5 V).
(ei sisälly toimitukseen)

Kierrä irti sytyttimen kumisuojuksella varustettu korkki ja aseta paristo paikalleen.

Ennen käyttöönottoa

Lue seuraavat ohjeet huolellisesti ennen mitään toimenpiteitä.
SÄILYTÄ TÄMÄ OPAS TURVALLISESSA PAIKASSA TULEVAA TARVETTA VARTEN.
• Pakkauksen poistamisen jälkeen tarkista, että laite on hyvässä kunnossa. Jos olet epävarma, älä käytä laitetta vaan palauta se myyjälle.
• Pakkaus sisältää muovia, ruuveja yms., jotka voivat olla vaarallisia ja joita ei saa jättää lasten ulottuville.
• Tämä lämmitin on tarkoitettu käytettäväksi vain propaanikaasulla (30 mbar).
• Tämä lämmitin on suunniteltu kotien ja mökkien lisälämmittimeksi. Se ei sovellu pääasialliseksi lämmönlähteeksi. Lämmitin ei ole hyväksytty käytettäväksi julkisissa rakennuksissa, kouluissa, päiväkodeissa, kokoontumistiloissa jne.
Turvavaroitukset
• Kaasupulloja on säilytettävä voimassa olevien lakien ja säädösten mukaisesti.
• Älä siirrä lämmitintä, kun poltin on päällä.
• Sulje kaasu säätimestä ennen kuin siirrät lämmitintä.
• Tarkista joustava letku halkeamien varalta säännöllisesti ja vähintään aina kaasupullon vaihdon yhteydessä. Letku on vaihdettava viimeistään kolmen vuoden välein.
• Käytä vain matalapaineista nestekaasua (30 mbar).
• Älä sijoita lämmitintä toisen lämmönlähteen päälle tai viereen.
• Lämmitin toimii nestekaasulla (LPG), älä jätä sitä päälle yhtäjaksoisesti yli kahdeksi tunniksi.
• Älä käytä lämmitintä pölyisessä ympäristössä tai syttyvien kaasujen läheisyydessä.
• Lämmittimen käyttö ei ole sallittua tiloissa, joissa nukutaan, kokoontumistiloissa, majoituspaikoissa, sairaaloissa ja muissa hoitolaitoksissa, hoivakodeissa, kouluissa, myymälöissä, varastoissa jne. Sitä ei saa käyttää myöskään kellareissa, pohjakerroksissa, kylpyhuoneissa eikä vapaa-ajan ajoneuvoissa, kuten asuntovaunuissa tai matkailuautoissa.
• Älä sijoita lämmitintä sähköasennusten alle tai viereen.
• Älä sijoita lämmitintä tuolien tai tekstiilien (esim. pöytäliinat tai verhot) läheisyyteen.
• Älä käytä lämmitintä ulkona, koska liekki voi sammua tuulen vaikutuksesta.
• Jos lämmitin vuotaa kaasua, sulje kaasu säätimestä ja ota yhteyttä jälleenmyyjään tai asentajaan. Älä yritä paikantaa vuotoa avoliekillä — käytä saippua ja veden seosta ja tarkkaile mahdollisia kuplia.
• Tulipalon vaara on olemassa, jos lämmitin peittyy tai joutuu kosketuksiin syttyvien materiaalien, kuten verhojen, liinojen tai vuodevaatteiden kanssa. PIDÄ LÄMMITIN ERILLÄÄN SYTTYVISTÄ MATERIAALEISTA.
• Jos lämmitintä ei käytetä pitkään aikaan, irrota kaasunsäädin kaasupullosta.
• Älä yritä korjata tai muokata lämmitintä itse – ota yhteyttä jälleenmyyjään huoltoa varten.
• Huonetta, johon laite asennetaan, on tuuletettava riittävästi oikean ilmanvaihdon ja palamisen takaamiseksi. Ilmanvaihtoaukon on oltava vähintään 100 cm², jotta

ilmanvaihto on riittävä.

Turvallisuussäännöt

• Lämmittimen etu- ja yläosa kuumenevat käytön aikana – vältä palovammoja äläkä koske lämmittimen etuosaan.
• Suuntaa lämmitin aina huoneen keskipistettä kohti.
• Käytä lämmitintä vain hyvin tuuletetuissa tiloissa.
• Ensimmäisellä käyttökerralla voi esiintyä palaneen hajua – tämä on normaalia ja häviää muutamassa minuutissa.
• Sulje säätimen venttiili käytön jälkeen.
• Pidä lapset ja lemmikkieläimet turvallisen välimatkan päässä.
• Kaasuvuodon sattuessa lisälämmitin on sammutettava ja kaasupullon venttiili suljettava kostealla liinalla tai mopilla.
• Älä koskaan käytä avotulta tarkistaaksesi kaasuvuotoja.
• Vaikka kaasupullo vaikuttaa tyhjältä, siinä voi yhä olla kaasua. Kuljeta ja säilytä pulloa asianmukaisesti.
• Laitetta ei saa sijoittaa suoraan pistorasian alapuolelle.
• Älä käytä lämmitintä kylpyammeen, suihkun tai uima-altaan läheisyydessä.
• Tätä laitetta eivät saa käyttää alle 8-vuotiaat lapset tai henkilöt, joilla on alentunut fyysinen, sensorinen tai henkinen toimintakyky tai riittämätön kokemus ja tieto – ellei heitä valvota tai ohjata ja he ymmärrä laitteen käyttöön liittyviä riskejä.
• Lapset eivät saa leikkiä laitteella. Puhdistusta ja huoltoa ei saa tehdä lapset ilman valvontaa.



Varoitus: ÄLÄ PEITÄ
Tämä symboli laitteen yläosassa varoittaa käyttäjää, että lämmitintä **EI SAA PEITTÄÄ** ylikuumenemisen ja palovaaran välttämiseksi..



Varo: "HOT SURFACE" KUUMA PINTA! ÄLÄ KOSKE!
Tämä symboli laitteessa varoittaa käyttäjää, että tätä osaa lämmittimestä **EI SAA KOSKEA** käytön aikana palovammojen välttämiseksi.

1. **LÄMMITTIMEN ASENNUS:** Kun lämmitin on poistettu pakkauksesta ja koottu (katso erillinen ohje myöhemmin).

2. Aseta täytetty kaasupullo lämmittimen taakse (niin, että venttiili osoittaa ulospäin, kun kyseessä on sivuventtiilillinen pullo).

3. Kierrä oikea paineensäädin kaasupullon venttiiliin myötäpäivään. Kiristä vain käsin – älä käytä jakoavainta. Kiristä, kunnes mutteri on täysin tiukassa. Kotitaloussäätimille (H) katso erilliset ohjeet säädinsarjan asentamisesta alempana.

4. **TÄRKEÄ TESTI vuotojen varalta**:
Tämä on tehtävä hyvin tuuletetussa tilassa, jossa ei ole avotulta tai muita sytytyslähteitä. Kun säädin on kytketty pulloon, avaa venttiili 1½ kierrosta vastapäivään.
Sivele kaikki letku- ja putkiliitokset, säätimen ja pullon välinen liitos sekä kaasuhana 50:50-seoksella saippuavettä ja vettä. Jos muodostuu kuplia, se osoittaa vuodon.
Jos havaitset vuodon, sulje pullon venttiili (myötäpäivään), irrota säädin ja siirrä pullo viileään, hyvin tuuletettuun ulkotilaan. Ota yhteyttä jälleenmyyjään tai kaasuntoimittajaan.

ÄLÄ KÄYTÄ LÄMMITINTÄ, JOS KAASUVUOTOA ILMENEE.
ÄLÄ KÄYTÄ AVOLIEKKIÄ VUOTOJEN TARKISTAMISEKSI.
ÄLÄ KÄYTÄ SÄHKÖLAITTEITA LÄHELLÄ MAHDOLLISTA VUOTOA.

5. Kun vuototesti on suoritettu onnistuneesti, asenna lämmitimen takapaneeli paikoilleen. Saattaa olla tarpeen hieman kääntää kaasupulloa, jotta säädin ja letku asettuvat oikein ilman että letku taittuu.

Huom: Lämmittimessä on useita turvatoimintoja, jotka sammuttavat laitteen automaattisesti vaaratilanteissa. Jos liekki sammuu vahingossa, laite katkaisee kaasunsyötön automaattisesti. Laite sammuu myös, jos se kaatuu. Aseta lämmitin takaisin pystyasentoon, tarkista mahdolliset näkyvät vauriot ja odota 5–10 minuuttia ennen uudelleenkäynnistystä. Turvatoiminto voi aktivoitua myös iskusta tai tärähdyksestä.

KAASUVUODON SATTUESSA:
• Sulje heti kaasupullon venttiili, jos havaitset kaasun hajua.
• Sammuta kaikki avotuli.
• Älä yritä käynnistää laitetta uudelleen.
• Älä koske sähkökatkaisimiin.
• Älä käytä puhelinta sisätiloissa.
• Ota yhteyttä kaasuntoimittajaan, asiakaspalveluumme tai jälleenmyyjään ja noudata heidän ohjeitaan.

TEKNISET TIEDOT:
• Kaasu: LPG (Nestemäinen öljykaasu G 30)
• Kaasupaine: 28–30 mbar
• Kategoria: 13+
• Nimellisteho (maks.): 4,2 kW – 305 g/h

• Keskiteho: 2,8 kW – 205 g/h
• Minimiteho: 1,6 kW – 117 g/h
• 3 suuttimen halkaisija: 0,57 mm
• Sytytysjärjestelmä: Piezo-elektrinen paristosytytys
• Turvalaitteet (ODS): 1112A
• Kaasupullo: Max 15 kg

ASENNUSOHJEET:
• Poista laite pakkauksesta.
• Kokoa osat kuvien mukaisesti, jotka on esitetty alempana.
• Kokoa paneelit mukana toimitettavilla ruuveilla.
• Aseta säätönuppi (O) tai pois päältä -asentoon.
• Asenna kaasuletku laitteen liitäntään ja kiinnitä se klemmarilla.
• Käytä säädintä, jonka asetettu paine on 28–30 mbar ja virtaus on vähintään 1000–1500 g/h.
• Asenna kaasuletkun toinen pää säätimen ulostuloon ja kiinnitä se klemmarilla. Letkun pituus tulisi olla 0,50–1,00 metriä.
• Asenna säädin kaasupulloon (15 kg) ja kiristä hyvin.
• Avaa pullon venttiili ja tarkista mahdolliset vuodot saippuavedellä.

LÄMMITTIMEN KÄYTTÖOHJEET:
Lämmitin voidaan asettaa kolmelle eri tasolle: 1–MATALA, 2–KESKI, ja 3–KORKEA.
Sytytysjärjestelmä: piezo-elektrinen paristosytytys.

• Avaa kaasupullon venttiili.
• Paina alas ja käännä säätönuppi asentoon 1–MATALA ja pidä sitä 10 sekunnin ajan.
• Samanaikaisesti kun pidät nappia alhaalla, paina sytytyspainiketta yksi tai kaksi kertaa, kunnes pilottiliekki (polttimen alareunassa) syttyy. Jatka napin pitämistä vielä 10–30 sekunnin ajan.
• Päästä napin ylös – jos pilottiliekki sammuu, toista yllä oleva proseduuri.

Ohjauspaneeli

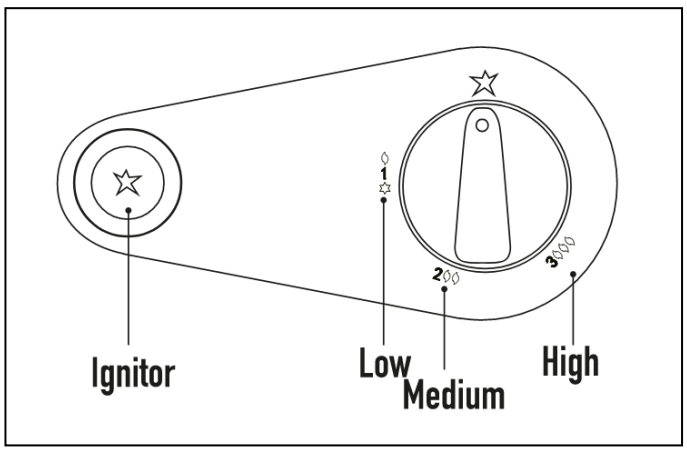

Huom:
Kun lämmitin sytytetään ensimmäistä kertaa, voi olla tarpeen pitää säätönuppia pidempään alas, jotta kaasu pääsee virtaamaan pilottikytkimeen.
Kun lämmitin on sytytetty asetuksessa 1–**MATALA**, säätönupin kääntäminen asentoon 2–**KESKI** tai 3–**KORKEA** sytyttää vastaavasti toisen ja kolmannen lämpöalueen.

Lämmittimen sammuttaminen:
Käännä säätönuppi takaisin POIS PÄÄLTÄ -asentoon ja sulje kaasupullon venttiili kokonaan (myötäpäivään).
Lämmitin voidaan sammuttaa vain sulkemalla kaasupullon venttiili. Sitä **ei** voi sammuttaa pelkästään säätönupilla.

BYTTE AV GASSFLASKE:
Steng flaskens ventil helt (med klokken), og la ovnen avkjøles helt før du fjerner og bytter gassflasken.
Ikke forsøk å fjerne regulatoren mens varmeovnen fortsatt er i bruk.

PLASSERING AV VARMEOVN MED GASS:
• Denne varmeovnen er beregnet for plassering på gulvet, og må stå et stykke fra veggene. Når ovnen er i bruk, skal den alltid rettes mot midten av rommet.
• Sørg for å fjerne alle brennbare materialer i nærheten av varmeovnen.
• Avstand til vegger må være minst **0,5 meter**.
• Fronten av enheten må ha en **minstefrihet på 2 meter**.

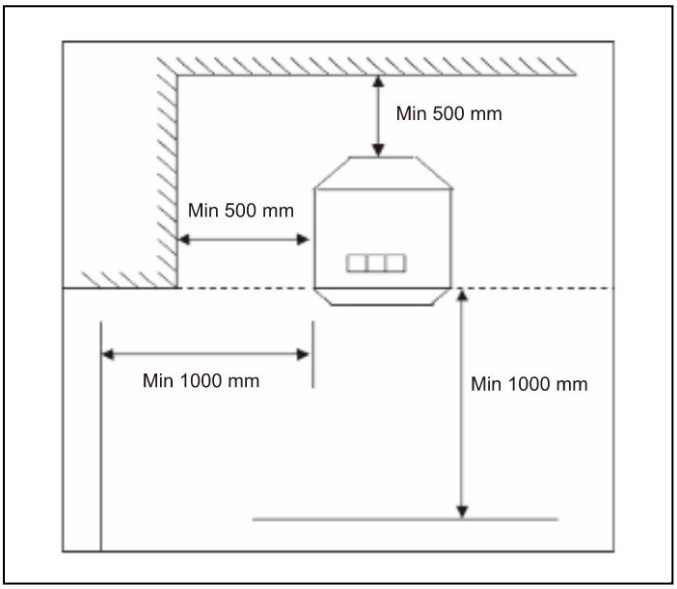

KAASUPULLON VAIHTAMINEN:
Kaasupullo on vaihdettava palamattomassa, hyvin tuuletetussa huoneessa. Laite on oltava pois päältä.

• Sulje painesäätimen venttiili.
• Irrota ja poista säädin pullosta.
• Vaihda tyhjä pullo täyteen kaasupulloon. Tarkista, että tiiviste on kunnossa, eikä letku ole taivutettu, puristettu tai kosketuksessa lämmittimen kuumiin osiin.
• Avaa pullon venttiili varovasti ja tarkista vuodot saippuavedellä (ei saa olla ilmakuplia).
• Vuodon sattuessa (kuplia): sulje pullon venttiili ja poista vuoto. Jos et pysty siihen, ota yhteys pätevään huoltajaan.

ILMAVAIHTO:
Kaasulämmitin kuluttaa happea käytön aikana. Siksi on tärkeää, että huoneessa, jossa lämmitintä käytetään, on hyvä ilmanvaihto. Tämä varmistaa palokaasujen poistumisen ja ilman vaihtumisen. Asianmukainen ilmanvaihto vähentää myös kondenssiveden muodostumisen riskiä.
TAULUKKO – MINIMIHUONEKOKO JA ILMANVAIHTOVAATIMUKSET:

Huoneen tilavuus	**Ilmanvaihtovaatimus**
84 m³	Vähimmäisteholle
105 m³	Suurimalle teholle

ONGELMATILANTEISSA:
Kolme yleisintä kaasulämmittimen ongelmaa ovat kaasuvuoto, väärä kaasunpaine ja lika.

• **Tarkista vuodot:** Vuotoja voi esiintyä kuljetuksen tai asennuksen aikana. Levitä saippuavettä liitoksiin – kuplat osoittavat vuodon.
• **Huono kaasunpaine:** Liian korkea paine voi vahingoittaa laitetta, liian matala paine estää oikean toiminnan. Ota yhteyttä kaasuntoimittajaan, jos painetta ei voida varmistaa.
• **Pöly ja lika:** Laite vaatii jonkin verran huoltoa. Jos kipinä ei pysy päällä tai toinen puoli ei syty kunnolla, lämmitin tarvitsee puhdistusta. Älä pura termoelementtiä tai pilottia. Ota tarvittaessa yhteyttä asiakaspalveluun.

TEKNINEN TUKI – ENNEN KUIN SOITAT:
Lämmitin ei syty:
• Tarkista, että kaasupullo on täysi.
• Tarkista, että paineensäädin on asennettu oikein ja pullon venttiili on auki.
• Varmista, että käyttöohjeita noudatetaan oikein.

Jos ongelma ilmenee pullon vaihdon jälkeen:
• Pullossa voi olla ilmaa. Pidä säätönuppia painettuna pidempään, kunnes pilotti- ja pääpoltin syttyvät. Aseta tehoasetukselle 3–KORKEA.
• Pullo voi olla liian kylmä. Anna sen lämmetä huoneenlämpöiseksi ennen uutta yritystä.

Lämmitin sammuu itsestään: • Jos lämmitin sammuu jatkuvan käytön jälkeen, yritä uudelleen käyttöohjeen mukaisesti.
• Jos se sammuu noin 30 minuutin kuluttua, huoneessa ei todennäköisesti ole

riittävää ilmanvaihtoa. Avaa ikkuna tai ovi ja sytytä lämmitin uudelleen.
• Älä lyö tai siirrä lämmitintä sen ollessa käytössä – kaatumissuoja saattaa sammuttaa sen.

HUOLTO JA PUHDISTUS:
• Varmista ennen puhdistusta, että kaasu on suljettu ja lämmitin jäähtynyt. Älä puhdista lämmitintä sen ollessa käytössä.
• Laite tulisi tarkistaa vuosittain pätevän teknikon toimesta turvallisen käytön varmistamiseksi.
• Vian sattuessa – lopeta käyttö ja ota yhteyttä jälleenmyyjään.
• Puhdista säännöllisesti ulkopinnat ja säilytystila poistaaksesi pölyn ja lian keraamisilta pinnoilta.
• Älä käytä hankaavia puhdistusaineita.
• Tarkista pilottiliekki laitteen ollessa käytössä. Sen tulee palaa tasaisesti. Jos se lepattaa tai on keltainen, lämmitin on tarkistettava.
• Käytä vain alkuperäisiä varaosia. Vääränlaiset tai ei-alkuperäiset osat voivat olla vaarallisia ja mitätöidä takuun.

Kun lämmitintä ei käytetä:
Suosittelemme suojaamaan sen tai säilyttämään alkuperäisessä pakkauksessa pölyn kertymisen estämiseksi.

SÄILYTYS:
Jos et aio käyttää lämmitintä pitkään aikaan, toimi seuraavasti:
• Sulje kaasupullon venttiili ja irrota paineensäädin pullosta.
• Säilytä kaasupullo hyvin tuuletetussa tilassa, erillään syttyvistä tai räjähtävistä materiaaleista – mieluiten ulkona. Älä koskaan säilytä pulloja kellarissa tai ullakolla.
• Lämmitin tulisi säilyttää kuivassa ja pölyttömässä tilassa (mieluiten alkuperäispakkauksessa).

Lämmittimen kokoaminen

Nämä paneelit kootaan yhteen asennuksen aikana käyttöohjeen mukaisesti. Muista käyttää mukana toimitettuja ruuveja osien turvalliseen kiinnittämiseen.

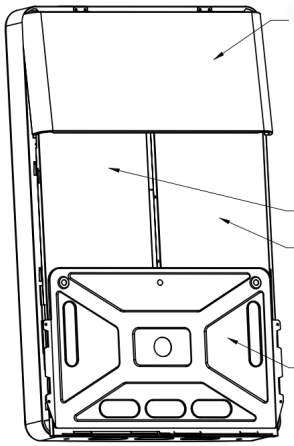

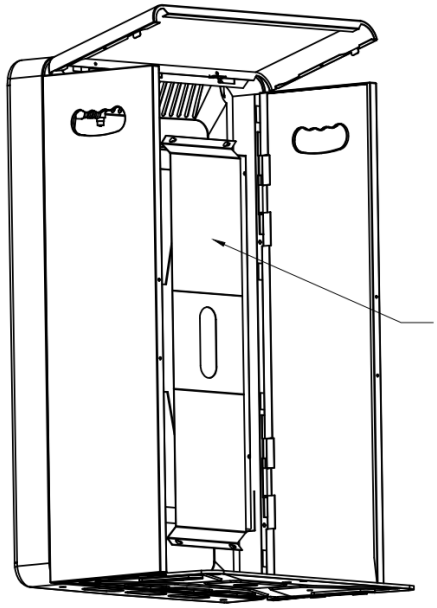

- 13 kpl ruuveja
- 5 kpl pyöriä (jarruilla)
- 1 kpl ruuvimeisseli
- 1 kpl jakoavain

OTA LÄMMITIN PAKKAUKSESTA

Etsi osat ja taita sivulevyt auki.

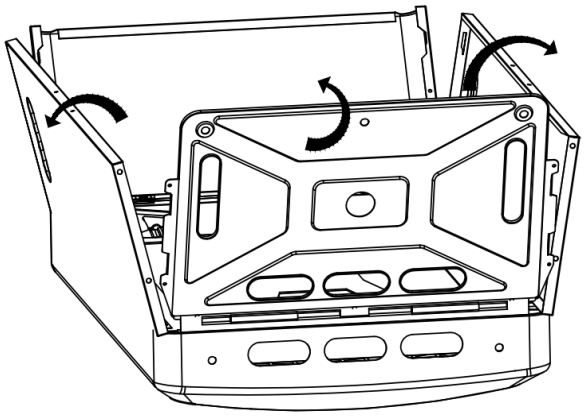

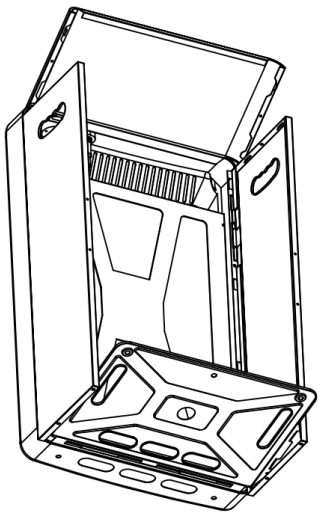

SÄÄDÄ ASENTO JA KIINNITÄ SIVU JA ALAPANEELIT

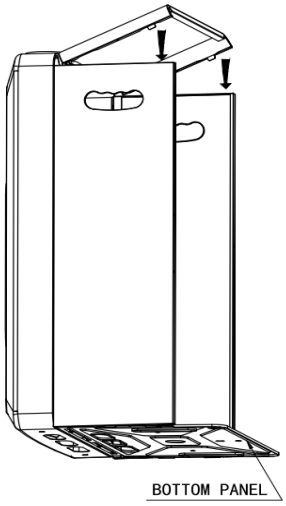

ASETA YLÄPANEELI LÄMMITTIMEN SIVUPANEELIN YLÄOSAAN JA SÄÄDÄ SEN ASENTO.

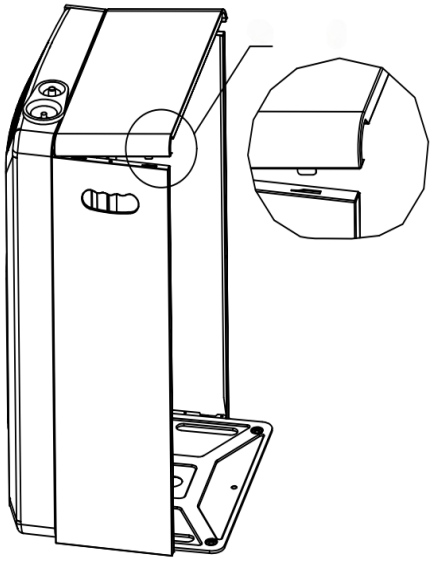

OTTAKAA RUUVIT PAKKAUKSESTA, KIINNITÄ RUUVIT (YHTEENSÄ 13 KPL) KUVAN MUKAAN. SEN JÄLKEEN ASENNA TAKAPANEELI JA KIRISTÄ RUUVIT..

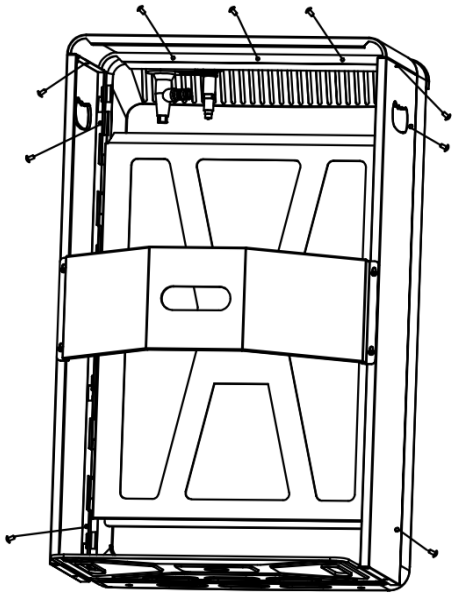

OTTAKAA PYÖRÄT PAKKAUKSESTA, KÄYTTÄKÄÄ MUTTEREITA KIINNITTÄKSESI PYÖRÄT POHJAPANEELIIN (YHTEENSÄ 5 KPL).

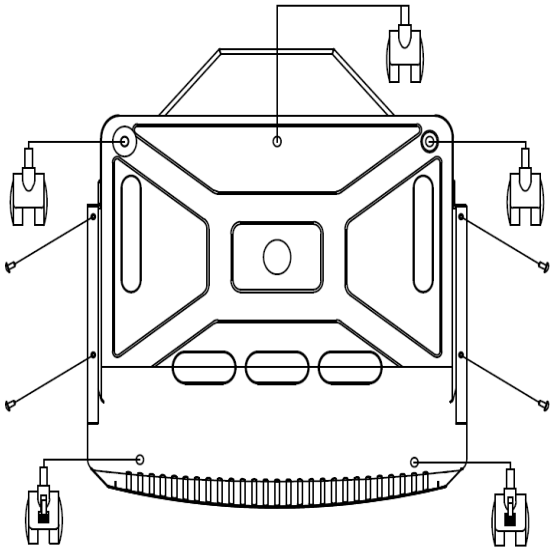

Kaasuventtiilisarjan asennus (ei sisälly pakkaukseen)

1 Kaasuregulaattori (matalapainesäädin) asennetaan lämmittimeen kaasuletkun ja letkuliittimien avulla ennen sen kiinnittämistä kaasupulloon.

2 Kaasuregulaattori (Kuva 1 osa 1) kiinnitetään kaasuletkuun (Kuva 1 osa 3) letkaliittimellä (Kuva 1 osa 4).

3 Sytytin tarvitsee yhden AAA-pariston (LR03, 1,5 V). Kierrä irti sytyttimen kumisuojuksella varustettu korkki ja aseta paristo paristokoteloon.

4 Kaasuregulaattori asennetaan kaasupulloon nostamalla lukitusrenkaasta (Kuva 1 osa 5) kuten kuvassa 2 ja painamalla se alas kaasupullon venttiiliin. Kun kaasuregulaattori on täysin alhaalla, lukitus rengas lukittuu painamalla se alas kuten kuvassa 3.

5 Kaasu avataan kääntämällä kaasuregulaattorin vipu (Kuva 1 osa 2), jolloin liekkimerkki tulee näkyviin. Joissakin regulaattoreissa vipu on sivussa.

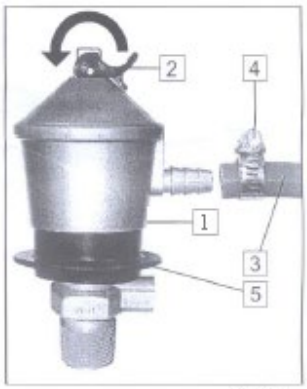

FIG 1


FIG 2


FIG 3

1. **Jos sinulla on ongelmia liitännän kanssa, ota yhteyttä jälleenmyyjääsi.**
2. **Sammuta kaasuvirtauksen kääntämällä kaasuregulaattorin vipu ympäri. Älä koskaan yritä sulkea kaasua irrottamalla kaasuregulaattoria kaasupullosta.**
3. **Kun kaasuregulaattori on asennettu ja kaasupullo on asetettu paikoilleen lämmittimen taakse, aseta takakansi paikoilleen ja kiinnitä se kahdella ruuvilla.**

VAROITUS:

Jos lämmitin jatkaa palamista sen jälkeen, kun kaasuregulaattorin venttiili on suljettu, älä irrota kaasuregulaattoria kaasupullosta. Ota heti yhteyttä jälleenmyyjääsi.

VINKKI:

Jos pariston virta on loppunut ja sytytys ei toimi, lämmitin voidaan sytyttää pitkällä sytyttimellä tai tulitikuilla. Noudata samaa menettelyä kuin edellä, mutta siinä kohdassa, jossa sytytyspainiketta pidetään alhaalla, vaihda se siihen, että sytytät pilottiliekin sytyttimellä/tulitikuilla.



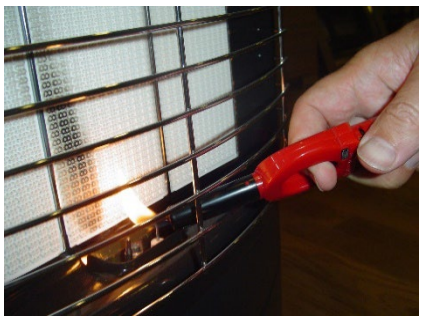

CE CE-XXXXXX			**MODEL NO.** RY 10 -COMPACT FLAME	
Id No.:			Imported by Sunwind Gylling AS, N-1309 RUD **Item no: 425225**	
		DE-AT	BE-FR-GR-IE-IT-LU-PT-ES-GB	DK-FI-NL-NO-SE-CH
P:		50mbar	28/37mbar	30mbar
Cat:		$I_{3B/P}$	I_{3B+}	$I_{3B/P}$
	Q:4.2KW		**Q:4.2KW**	
Kw	**Max**	4.2KW	**Mid** 2.8KW	
	Min	1.6KW		
g/h	**Max**	305.6g/h	EU 2016/426	
	Min	116.4g/h	**Ignition: Battery 1x AA**	

Advarsel: Brukes kun i godt ventilert område. Ovnen må ikke brukes i forsamlingslokaler, overnattingssteder, sykehus og andre pleieinstitusjoner, omsorgsboliger, skoler, salgslokaler, lager, m.m. Les bruksanvisningen. Ikke ment for primæroppvarming. Skal kun brukes under tilsyn.

Warning: For use only in well ventilated areas. Not for use in public areas. Read Instruction manual carefully. Not to be used as primary heat source or without supervision

Varoitus: Käytetään vain hyvin tuuletetuissa tiloissa. Ei käytettäväksi yleisissä tiloissa. Lue käyttöohje huolellisesti. Ei saa käyttää ensisijaisena lämmönlähteenä tai ilman valvontaa. Tätä tuotetta ei ole tarkoitettu ensisijaiseksi lämmityslähteeksi.

Varning: Använd endast i väl ventilerade utrymmen. Kaminen får inte användas i samlingslokaler, övernattningsrum, sjukhus eller andra vårdinrättningar, skolor, butiker, lager m.m. Läs bruksanvisningen. Denna produkt lämpar sig inte som primär uppvärmning. Ska endast användas under uppsikt

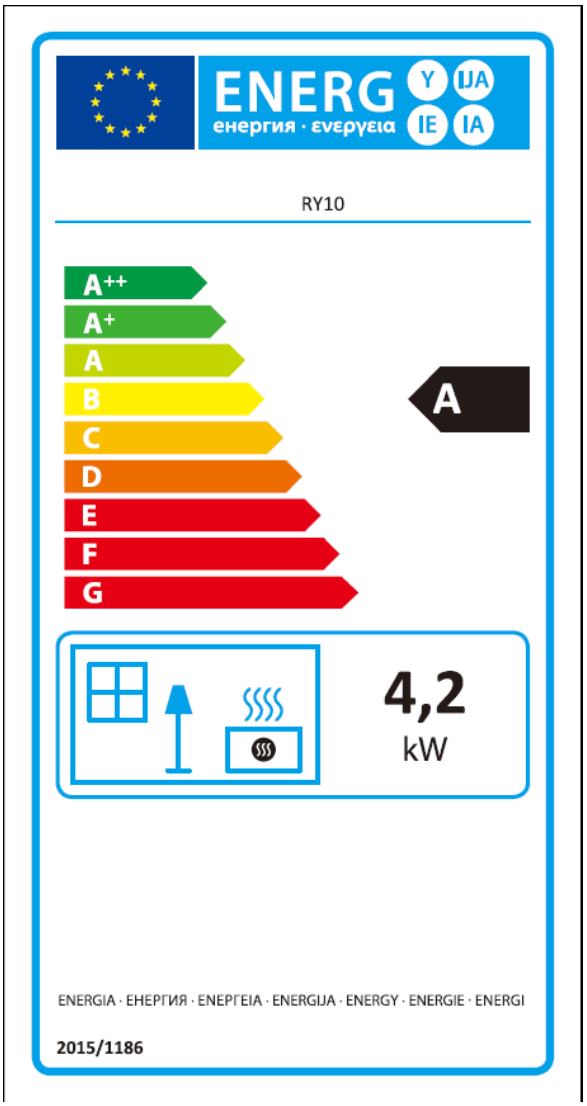
ENERG
Y
IJA
IE
IA
енергия · ενεργεια
RY10
A++
A+
A
B
C
D
E
F
G
A
4,2
kW
ENERGIA · ЕНЕРГИЯ · ΕΝΕΡΓΕΙΑ · ENERGIJA · ENERGY · ENERGIE · ENERGI
2015/1186

SUNWIND

Samsvarserklæring

Produkt	**Sunwind varenavn: Compact flame (RY10),**
Art nr	**425225**
Test rapport ref	**KIWA 18GR0994/00 PIN 0063CT7240 NR 701240**
Opprinnelsesland	**Kina**
Utstedt dato:	**01.03-2025**

Vi bekrefter med dette at produktene er CE merket i samsvar med gjeldene direktiver og produsents samsvarserklæring. Produktene er produsert i samsvar med følgende standarder **EU2016/426** og referert til følgende standarder;

GAR En 449:2002 +A1:2007
LVD EN 60335-2-30
LVD EN60335-1
EMC EN55014-1:20006+A2:2011
EMC EN55014-2:2015
EMC EN61000-3-2:2014
EMC EN61000-3-3:2013

Sunwind Gylling A/S

CTO
Alexander Haug

Sunwind Gylling A/S Rudsletta 71 1350 Rud Norway

SUNWIND
Sunwind Gylling AS
Rudsletta 71
Boks 64, 1309 Rud
Tlf. 67 17 13 70 Fax 67 17 13 80

ENJOY *your spare time*

Sunwind Gylling AS
Rudssletta 71-75, 1351 Rud, Norway
Tlf: 67 17 13 70
www.sunwind.no

Sunwind Gylling AB
Solkraftsvägen 12, 135 70 Stockholm, Sverige
Tlf: 08-742 01 70
www.sunwind.se

Sunwind Gylling OY
Niemeläntie 4A, 20780 Kaarina, Finland
Tel: 020 1102 602
www.sunwind.fi